Программа мебельных деталей «Мастер»

634040, г. Томск, ул. Высоцкого, 28
телефон отдела продаж +7 (3822) 990-045,
факс отдела продаж +7 (3822) 705-812,
E-mail: diler@davitamebel.ru
тел./факс отдела по работе с региональными складами +7 (3822) 705-820,
E-mail: region@davitamebel.ru
http://davitamebel.ru

Уважаемый партнер!

С августа 2021 года «ФМ Витра» предлагает новую услугу: **ПМД «Мастер» (программа мебельных деталей «Мастер»)**. Мы предоставляем дополнительные мебельные детали (различные **фальшпанели, фальшпланки, комплекты и фасады нестандартных размеров**) для самостоятельной доукомплектации серийной мебели. Это позволит Вам гибко подстроиться под индивидуальные потребности покупателя, в результате чего ни один Ваш клиент не уйдет без покупки!

Наименование мастер-детали	Артикул мастер-детали	Серия	Размер (мм)	Описание	Схема установки мастер-детали	Примечание
Боковой цоколь ЛДСП унив.	МДЛ 01 Сосна Астрид	«Тиффани» «Милана»	507x100	Для закрытия ножек стола, если кухня заканчивается прямым столом	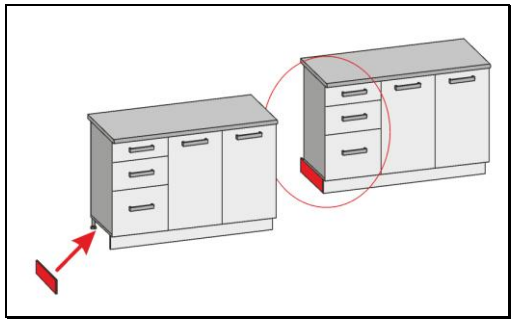	
	МДЛ 01 Венге	«Рио» «Палермо» «Аврора»				

Наименование мастер-детали	Артикул мастер-детали	Серия	Размер (мм)	Описание	Схема установки мастер-детали	Примечание
Боковой цоколь МДФ	МДМ 01 Бруклин	«Бруклин»	507x100	Для закрытия ножек стола, если кухня заканчивается прямым столом	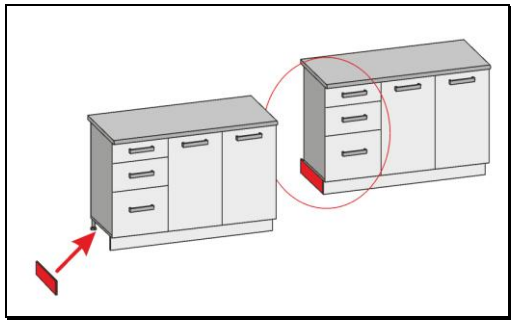	
	МДМ 01 Бьянка	«Бьянка»				
	МДМ 01 Графит	«Графит»				
	МДМ 01 Оливия	«Оливия Грин»				
	МДМ 01 Виктория	«Виктория»				
Боковая панель МДФ	МДМ 03 Оливия	«Оливия Грин»	720x570	Для закрытия боковины стола, ножек и отступа от стены, если кухня заканчивается прямым столом	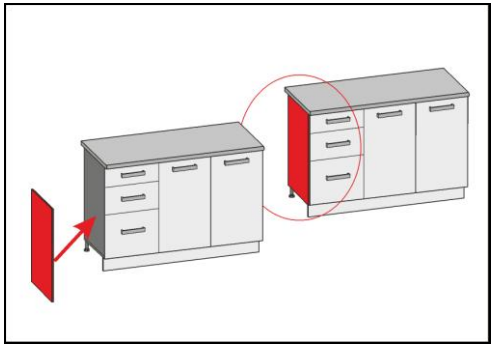	
	МДМ 04 Милана	«Милана»	720x560			
	МДМ 05 Тиффани	«Тиффани»	720x580			
	МДМ 06 Рио	«Рио»	720x570			
	МДМ 07 Палермо	«Палермо»	720x570			
	МДМ 08 Аврора	«Аврора»	720x570			
	МДМ 09 Виктория	«Виктория»	720x570			

Наименование мастер-детали	Артикул мастер-детали	Серия	Размер (мм)	Описание	Схема установки мастер-детали	Примечание
Боковой щит МДФ	МДМ 02 Бруклин	«Бруклин»	810х570	Для закрытия боковины стиральной или посудомоечной машины, если ими заканчивается кухня	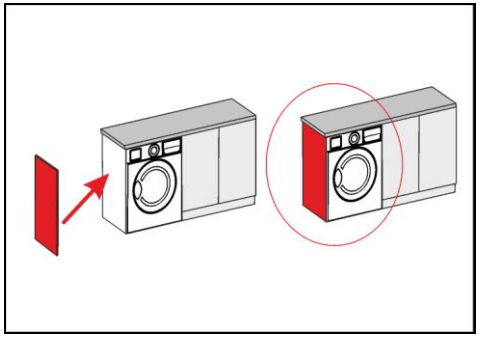	
	МДМ 02 Бьянка	«Бьянка»				
	МДМ 02 Графит	«Графит»				
	МДМ 02 Оливия	«Оливия Грин»				
	МДМ 02 Милана	«Милана»				
	МДМ 02 Виктория	«Виктория»				
	МДМ 02 Тиффани	«Тиффани»				
	МДМ 02 Рио	«Рио»				
	МДМ 02 Палермо	«Палермо»				
	МДМ 02 Аврора	«Аврора»				
	МДМ 21 Дакота	«Дакота»	870х570			
Комплект деталей для стола углового унив. (глубина 530мм)	КМД 01 Сосна Астрид	«Графит» «Оливия» «Тиффани» «Виктория» «Милана»	Для столов глубиной 530 мм	Для трансформации стола углового под мойку в стол угловой с полками	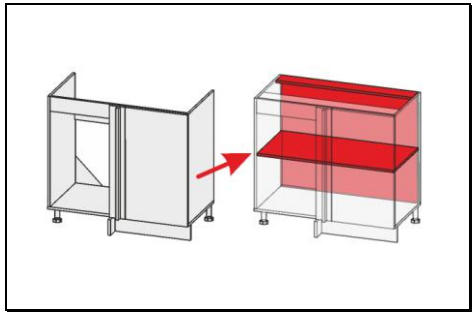	Состав комплекта: 1. Полка ЛДСП 865х492 мм – 1шт. 2. Планка ЛДСП 866х92 мм – 1 шт. 3. Стенка ДВПО 716х447 мм – 2 шт.
	КМД 01 Венге	«Рио»				
	КМД 01 Дуб Кронберг	«Бруклин»				
	КМД 01 Белый шпон	«Бьянка»				

Наименование мастер-детали	Артикул мастер-детали	Серия	Размер (мм)	Описание	Схема установки мастер-детали	Примечание
Комплект деталей для стола углового унив. (глубина 470мм)	КМД 02 Венге	«Палермо» «Аврора»	Для столов глубиной 470 мм	Для трансформации стола углового под мойку в стол угловой с полками	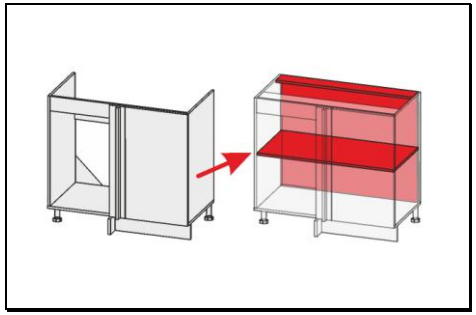	Состав комплекта: 1. Полка ЛДСП 865х428 мм – 1шт. 2. Планка ЛДСП 866х92 мм – 1 шт. 3. Стенка ДВПО 716х447 мм – 2 шт.
Комплект деталей для стола углового унив. (глубина 560мм)	КМД 03 Кена	«Дакота»	Для столов глубиной 560 мм	Для трансформации стола углового под мойку в стол угловой с полками	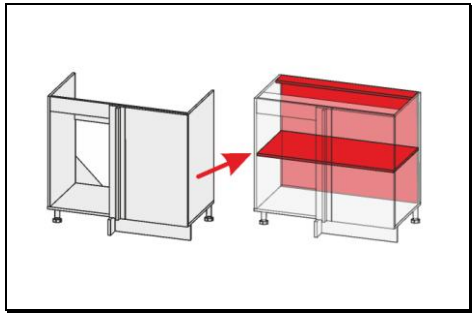	Состав комплекта: 1. Полка ЛДСП 865х528 мм – 1шт. 2. Планка ЛДСП 866х92 мм – 1 шт. 3. Стенка ДВПО 773х447 мм – 2 шт.
Фасад МДФ для пенала XX.76	МДМ 20 Дакота	«Дакота»	596х391	Для закрытия ниши пенала дверцей	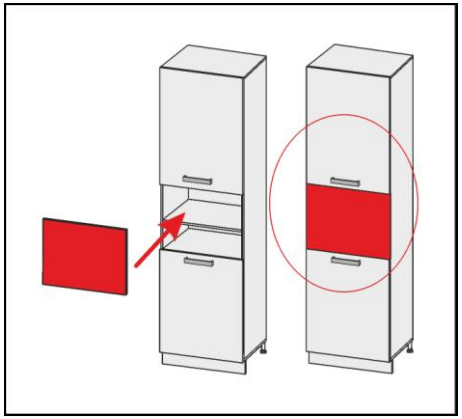	Состав комплекта: 1. Фасад МДФ – 1 шт. 2.Ручка – 1 шт. 3. Петля накл. с довод. – 2 шт. 4. Шуруп – 8 шт. 5. Заглушка Ø35 мм – 2 шт.
	МДМ 18 Бруклин	«Бруклин»	596х391			
	МДМ 17 Бьянка	«Бьянка»	596х391			
	МДМ 10 Графит	«Графит»	595х410			
	МДМ 11 Оливия	«Оливия Грин»	597х410			

Наименование мастер-детали	Артикул мастер-детали	Серия	Размер (мм)	Описание	Схема установки мастер-детали	Примечание
Фасад МДФ для пенала XX.75	МДМ 12 Милана	«Милана»	597x595	Для закрытия ниши пенала дверцей	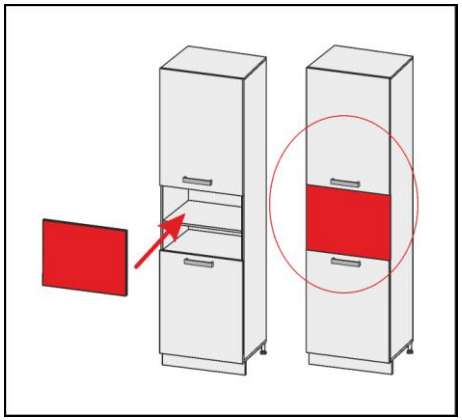	Состав комплекта: 1. Фасад МДФ – 1 шт. 2.Ручка – 1 шт. 3. Петля накл. с довод. – 3 шт. 4. Шуруп – 12 шт. 5. Заглушка Ø35 мм – 3 шт.
	МДМ 19 Виктория	«Виктория»	596x595			
	МДМ 13 Тиффани	«Тиффани»	596x595			
	МДМ 14 Рио	«Рио»	596x595			
	МДМ 15 Палермо	«Палермо»	596x595			
	МДМ 16 Аврора	«Аврора»	596x595			

- **Сколько стоит?**

Актуальные цены смотрите в прайс-листе в программе «Торговый партнер»: Торговый партнер/Материалы по ассортименту/Прайсы для партнеров.

Цены в прайсе указаны в РРЦ. Применяется текущая (заработанная) скидка.

- **Как заказать?**

Необходимо создать заказ поставщику в программе «Торговый партнер».

- **Какой срок изготовления и доставки до регионального склада?**

Срок изготовления и доставки зависит от расположения регионального склада:

Региональный склад	**Срок изготовления и доставки до рег. склада, календарных дней**	
	МДЛ и КМД	**МДМ**
Томск	5	11
Новосибирск, Красноярск, Омск	9 - 14	15 - 20
Екатеринбург, Тюмень	10 - 15	16 - 21
Иркутск, Самара, Уфа, Улан-Удэ	11 - 17	17 - 23
Москва	13 - 16	19 - 22
Санкт-Петербург, Ростов-на-Дону	13 - 19	19 - 25
Владивосток, Хабаровск	29 - 35	35 - 41

- **Схема сборки**

Мебельные детали программы «Мастер» не комплектуются схемой сборки.